OBERON 7000

РУКОВОДСТВО ПО ЭКСПЛУАТАЦИИ
ПАСПОРТ

ВОЗДУШНЫЙ СМЕСИТЕЛЬ

OBERON 7000

EAC

2017

ООО «Новые Теплицы»
благодарит Вас за покупку
Воздушного смесителя OBERON 7000 !

Перед вводом изделия в эксплуатацию,
пожалуйста,
ВНИМАТЕЛЬНО
изучите данное Руководство!

Настоящее руководство по эксплуатации предназначено для обслуживающего персонала и содержит сведения о конструкции, принципе действия, основных технических характеристиках, а также указания для правильной и безопасной эксплуатации воздушного смесителя.

Руководство содержит 15 страниц.

Предприятие—изготовитель оставляет за собой право на внесение изменений в конструкцию Воздушного смесителя без согласования с потребителем.

СОДЕРЖАНИЕ

1	Назначение и область применения	4
2	Условия эксплуатации	4
3	Технические характеристики	5
4	Устройство и принцип работы	5
5	Техническое обслуживание	8
6	Транспортирование и хранение	8
7	Утилизация	8
8	Гарантии изготовителя	9
9	Свидетельство о приемке	10
10	Гарантийный талон	11

Назначение и область применения

Воздушный смеситель (рециркуляционный вентилятор) предназначен для перемешивания воздушных масс в больших помещениях и обеспечивает получение воздуха с равномерной температурой и влажностью.

Применение воздушное смесителя препятствует образованию зон воздушное застоя в помещении, приводя к снижению энергопотребления и создавая более благоприятные условия в помещении.

Воздушный смеситель соответствует ТУ 486150-001-00665426-2017.

Вид климатического исполнения УХЛ3 по ГОСТ 15150-69.

Условия эксплуатации

Воздушный смеситель изготовлен для перемещения воздуха в промышленных помещениях и должен использоваться только по назначению, в соответствии с его эксплуатационными характеристиками.

Запрещается использовать воздушный смеситель во взрывоопасных и пожароопасных помещениях.

Исправная работа оборудования зависит от правильного монтажа и правильной эксплуатации.

Монтаж, эксплуатация и техническое обслуживание должны выполняться согласно настоящему Руководству по эксплуатации, лицами, имеющими соответствующие лицензии и разрешающие документы, в соответствии с нормами действующего законодательства.

Оборудование должно эксплуатироваться в диапазоне температур в помещении от минус 20 °С до 60 °С.

Оборудование должно эксплуатироваться в местах с наличием первичных средств пожаротушения. При определении видов и необходимого количества первичных средств пожаротушения необходимо руководствоваться Правилами противопожарного режима в Российской Федерации (постановление Правительства РФ от 25.04.2012 № 390).

Запрещается использовать воздушный смеситель в помещениях с присутствием в воздушном потоке веществ, агрессивных по отношению к углеродистым сталям, липких либо волокнистых веществ (смолы, волокна и т.п.).

Запрещается проводить техническое обслуживание и ремонт подключенного к электрической сети или работающего воздушного смесителя.

В случае несоблюдения этих условий изготовитель не несёт ответственности за возможное возникновение неисправности.

Технические характеристики

Технические характеристики и размеры приведены в таб.1 .
Класс защиты электродвигателя – IP44.
Драгоценные металлы отсутствуют.

Таблица 1

№ п/п	Наименование параметра	ед. изм.	Значение
1	Производительность	$м^3$/ч	7200
2	Параметры сети	В/ Гц	220 / 50
3	Частота вращения	об/мин	1350
4	Потребляемая мощность	кВт	0,25
5	Ток	А	1,15
6	Габаритные размеры	мм	∅490x500
7	Габаритные размеры упаковки	мм	620x620x620
8	Масса	кг	15

Устройство и принцип работы

Для исправной работы и обслуживания оборудования необходимо ознакомиться с данным Руководством и соблюдать требования, указанные в нем.

Принцип работы заключается в передаче механической энергии от вращаемого электродвигателем рабочего колеса потоку воздуха путем аэродинамического воздействия на него лопатками колеса.

Воздушный смеситель состоит из корпуса, выпрямителя потока, рабочего колеса, электродвигателя, клеммной коробки и проушин для подвешивания.

Корпус и выпрямитель потока изготовлены из оцинкованной стали.

Установка

При установке, монтаже и запуске в эксплуатацию необходимо соблюдать меры безопасности, указанные в данном Руководстве.

Установка

1. провести электропроводку к месту, где будет установлен воздушный смеситель. Для подключения необходим 3-х жильный кабель.
2. произвести визуальный осмотр воздушного смесителя. При обнаружении повреждений, дефектов, полученных в результате неправильной транспортировки или хранения, ввод в эксплуатацию воздушного смесителя допускается только по согласованию с предприятием-изготовителем;
3. подвесить воздушный смеситель согласно схемы (рис.1), используя подвес, входящий в комплект поставки.

   При подвешивании необходимо соблюдать минимальные расстояния: от торца помещения – не менее 500 мм, от пола помещения – не менее 2500 мм.

   Схема расположения смесителей в теплице длиной 50 м и 100м приведена в Приложении.
4. подключить электропровод к клеммной коробке. При подключении провода проверить соответствие напряжения сети со схемой включения электродвигателя, изображенной на внутренней стороне клеммной коробки.

   ВНИМАНИЕ ! Схема подключения указана на внутренней стороне крышки клеммной коробки.
5. прокручиванием вручную рабочего колеса убедиться в плавном и легком (без касаний с корпусом и заеданий) вращении;

Перед пуском воздушного смесителя

- проверить надежность присоединения электропровода к зажимам коробки выводов и закрепление зажима заземления.
- включить двигатель, измерить ток по фазам электродвигателя (ток не должен превышать номинальное значение, указанное в табл.1).
- проверить работу смесителя в течение часа, при отсутствии посторонних стуков, шумов, повышенной вибрации и других дефектов воздушный смеситель включается в нормальный режим работы.

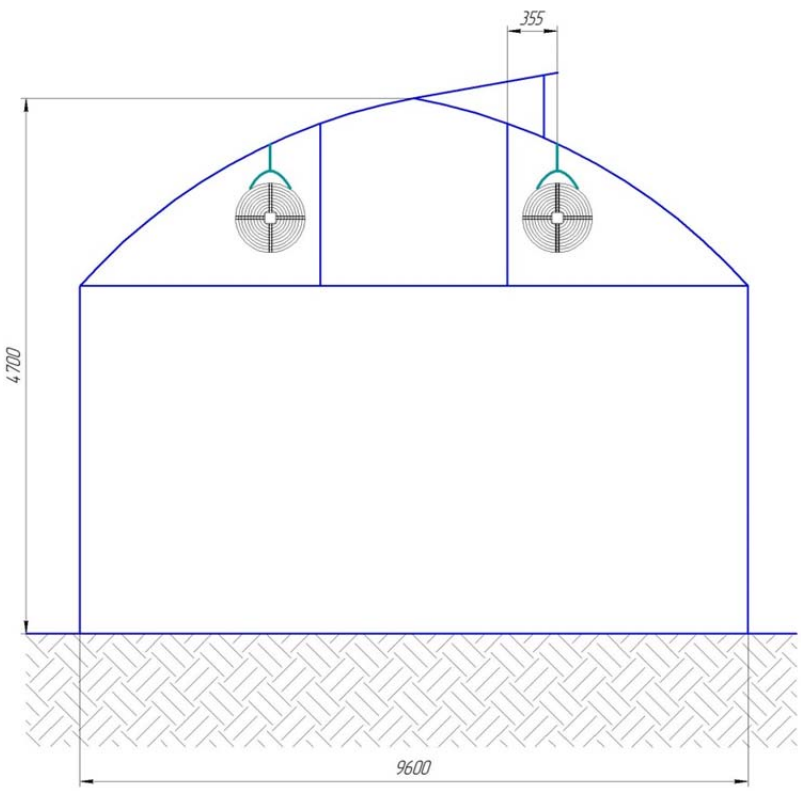

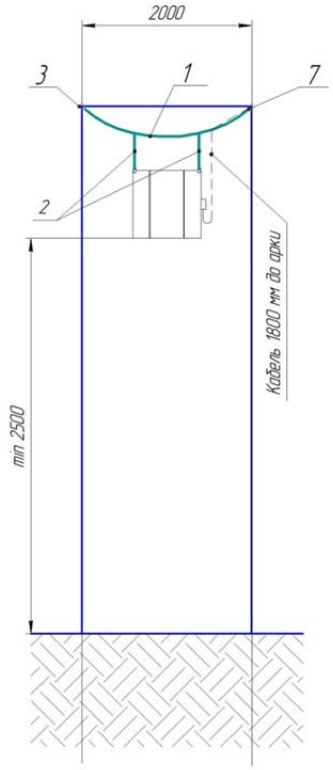

Комплект для подвеса

поз.	Наименование	Кол-во
1	Цепь DIN 766	2000 мм
2	Цепь DIN 766	630 мм
3	Х омут 60	2 шт
4	Болт М8х40 DIN 933 , ГОСТ 7805	2 шт
5	Шайба М8х40 DIN 9021, ГОСТ 6958-78	4 шт
6	Гайка М8х40 DIN 6926 A2 AISI 304	2 шт
7	Карабин усиленный 6х60	6 шт
8	Саморез 5,5х19 DIN 7504 K	2 шт

Рис.1 Схема подвеса Воздушного смесителя OBERON ^{7000} в тепличном пространстве

Техническое обслуживание

Внимание! Техническое обслуживание необходимо проводить, отключив смеситель от электросети и подождав пока он полностью остановится.

Для эффективной и надежной работы воздушного смесителя необходимо регулярно проводить работы:

- очищать вентилятор от пыли и грязи.
- прослушивать вентилятор, следить за уровнем вибрации. Вибрация может быть вызвана износом подшипников электродвигателя, налипанием на лопатки рабочего колеса частиц, находящихся в потоке воздуха, износом лопаток рабочего колеса.

Порядок очистки лопаток рабочего колеса:

- демонтировать вентилятор;
-протереть лопатки сухой тряпкой (нельзя применять очистители, абразивы, острые предметы, погружать лопатки в воду);
- установить вентилятор на место, убедиться, что лопатки не прикасаются к корпусу.

Транспортирование и хранение

Воздушный смеситель транспортируется в собранном виде в картонной упаковке.

Воздушный смеситель следует транспортировать и хранить в условиях, исключающих их механические повреждения. Место хранения должно быть защищено от грязи и воды.

Воздушные смесители могут транспортироваться без ограничения расстояния автомобильным, железнодорожным, речным и морским транспортом по правилам, действующим на указанном виде транспорта.

Внимание! После транспортирования или хранения воздушного смесителя при отрицательных температурах, следует выдержать смеситель в помещении, где предполагается его эксплуатация, без включения в сеть не менее 2-х часов.

Утилизация

Утилизация воздушного смесителя после окончания срока эксплуатации не требует специальных мер безопасности и не представляет опасности для жизни, здоровья людей и окружающей среды.

Гарантии изготовителя

Изготовитель устанавливает гарантийный срок эксплуатации изделия в течение 12 месяцев со дня ввода в эксплуатацию, но не более 18 месяцев со дня продажи.

Изготовитель гарантирует в течение всего гарантийного периода замену дефектных деталей при условии, что оборудование введено в эксплуатацию и обслуживается в авторизованной сервисной службе (о чем должна быть соответствующая запись в паспорте изделия).

Гарантия изготовителя не распространяется на оборудование, в отношении которого имелись нарушения правил транспортирования и хранения, имели место механические и иного рода повреждения (действие кислот, воды, агрессивных жидкостей), если в конструкцию вносились какие-либо изменения или дополнения, без соответствующего согласования с изготовителем, или они производились организацией, не уполномоченной изготовителем на проведение подобных работ.

Гарантийный ремонт состоит в выполнении работ, связанных с устранением недостатков изделия для обеспечения возможности использования такого изделия по назначению в течение гарантийного срока эксплуатации. Устранение недостатков осуществляется посредством замены или ремонта комплектующих изделия или отдельной составляющей части изделия.

Дефектный узел или деталь, заменённые по рекламации, переходят в собственность изготовителя.

Не подлежат гарантийной замене:

- электрические элементы и приборы автоматики, отказы или ухудшения рабочих характеристик которых произошло вследствие эксплуатации при отклонении напряжения электропитания больше чем (+10 минус 15) % от номинального;
- **узлы,** вышедшие из строя из-за повышения влажности или запылённости в отапливаемом помещении;
- узлы, вышедшие из строя в результате их перегрева вследствие неправильной эксплуатации.

По вопросам гарантийного обслуживания необходимо обращаться к продавцу.

Паспорт подлежит хранению в течение всего срока действия гарантийных обязательств.

Внимание ! Рекламации без паспорта на изделие не принимаются!

Свидетельство о приемке

Наименование оборудования	Воздушный смеситель
Модель	OBERON 7000
Серийный номер	
Дата выпуска	
Соответствует ТУ 486150-001-00665426-2017 и признан годным к эксплуатации.	
Клеймо ОТК	

ГАРАНТИЙНЫЙ ТАЛОН

N° п/п	Дата	Наименование организации, проводившей работы	Перечень отремонтированных (замененных) деталей	Печать организации, проводившей работы и подпись ответственного лица

Гарантийный срок – 12 месяцев.

Гарантийный талон N°

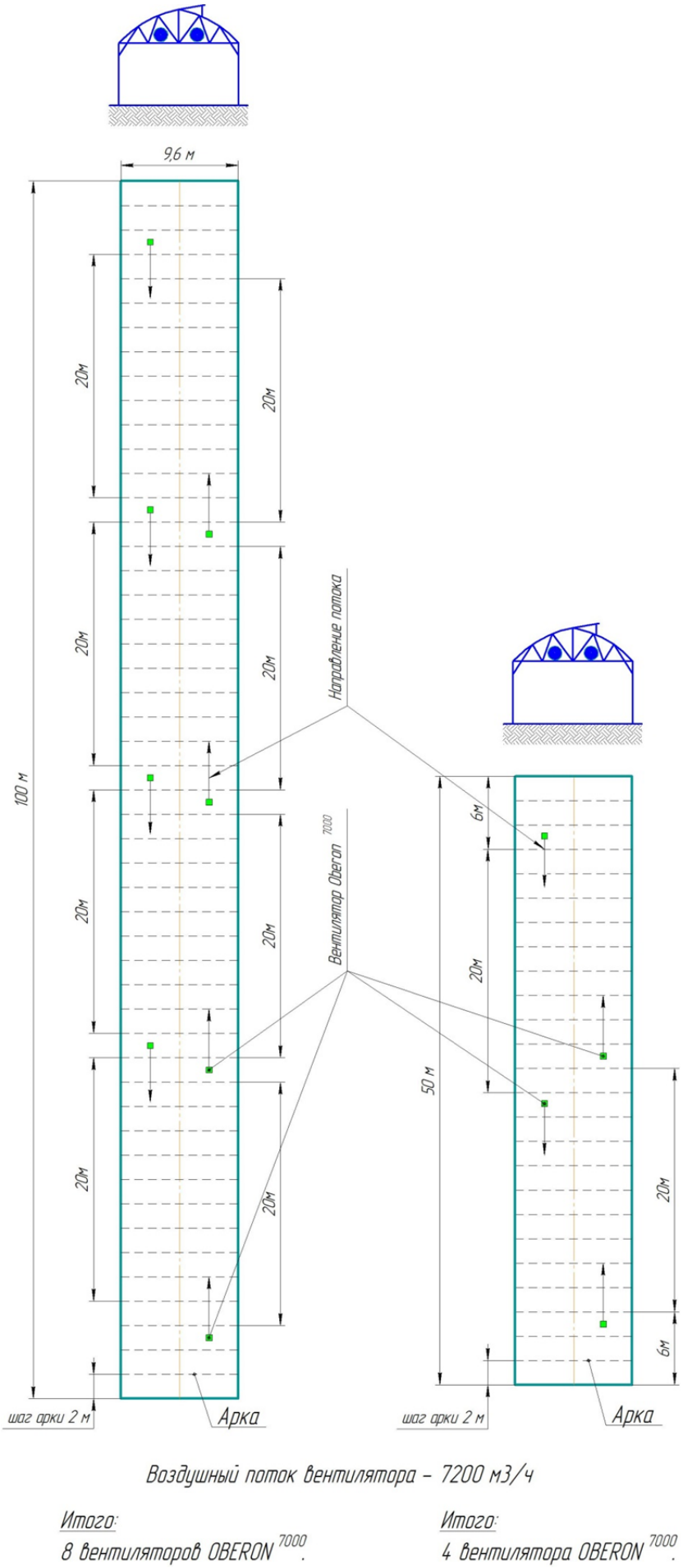

Схема расположения воздушных смесителей в теплице длиной 100 м и 50 м.

Монтаж в небольшом помещении

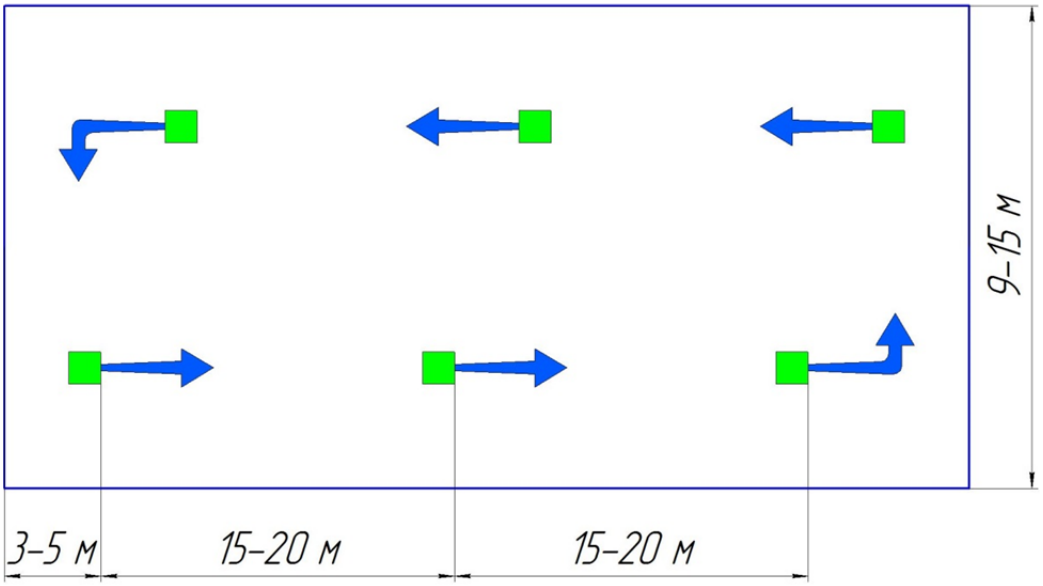

Монтаж в большом помещении
с несколькими рядами воздушных смесителей

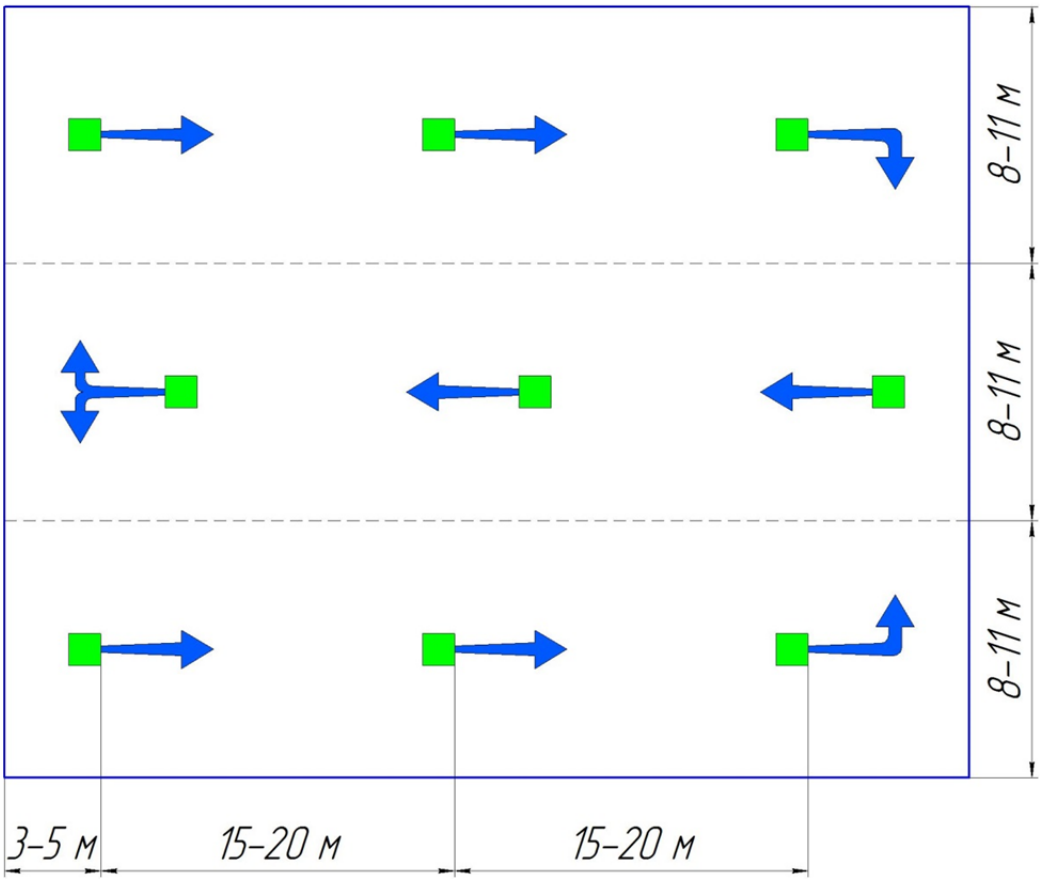

Схема монтажа воздушных смесителей в помещениях

ДЛЯ ЗАМЕТОК

OBERON 7000

Тульская область
Дубенский р-он
с.Воскресенское

8 (800) 350 02 94